דין וחשבון בדיקה מספר 7013217894

פרטי ההזמנה

שם המזמין: ש.א אתרים בע"מ

מענו: ת.ד. 328 ראש העין

תאריך ההזמנה: כ"ד אלול תש"ף (13 ספטמבר 20)

תאור המוצר

מערכת שמירת מרחק+פקקי איטום ייעודים למעברי צנרת דיוידג בקירות בטון
דגם*: Oktagon-PLUS 22
יצרן*: Nevoga GmbH
ארץ ייצור*: גרמניה

* נמסר ע"י המזמין

לפרטים נוספים ראה תיאור מורחב של המוצר

פרטי הנטילה

המדגם ניטל בתאריכים: ג' סיוון תש"ף (26 מאי 20) ו-כ"ז אלול תש"ף (16 ספטמבר 20) **הנוטל: המזמין**
כמות במדגם: 2

מהות הבדיקה, לפי בקשת המזמין

בדיקת הפקק בבדיקת אטימות ב-7.5 בר ובדיקה בלחץ גבוה 20 בר, בהתאם למפרט פקע"ר: "מפרט לאיטום מעברי צנרת במרחבים מוגנים, כסלו תש"פ (דצמבר 2019)".

מסמך זה מכיל 4 דפים ואין להשתמש בו אלא במלואו.	**תוצאות הבדיקה במסמך זה מתייחסות רק לפריט שנבדק.**	**מסמך זה אינו היתר תו תקן**

סיכום

פרוט התוצאות הבדיקה ראה בהמשך הדו"ח.

שם הבודק: יניב אדוריאן תפקיד: בודק

שם המאשר: דודו וארום תפקיד: רמ"ד חלונות ומע' מיגון

כ"ז אלול תש"ף (16 ספטמבר 2020)
תאריך הפקת התעודה

דין וחשבון בדיקה מספר 7013217894

תאור מורחב של המוצר

תאור:
מערכת שמירת מרחק+פקקי איטום ייעודים למעברי צנרת דיוידג בקירות בטון
דגם* : Oktagon-PLUS 22
יצרן* : Nevoga GmbH
ארץ ייצור* : גרמניה
* נמסר ע"י המזמין
מידות הצינור : קוטר פנימי : 22 מ"מ. בקצוות הקוטר גדל ע"מ להתאים לפקק.
אורך הצינור – קיים באורכים משתנים, 50-18 ס"מ.
מידות הפקק : קוטר : 24.9-23.9 מ"מ. קוטר ראש הפקק : 29.0 מ"מ. אורך הפקק : 32.5 מ"מ.
הצינור והפקק עשויים חומר פולימרי.

תמונות :

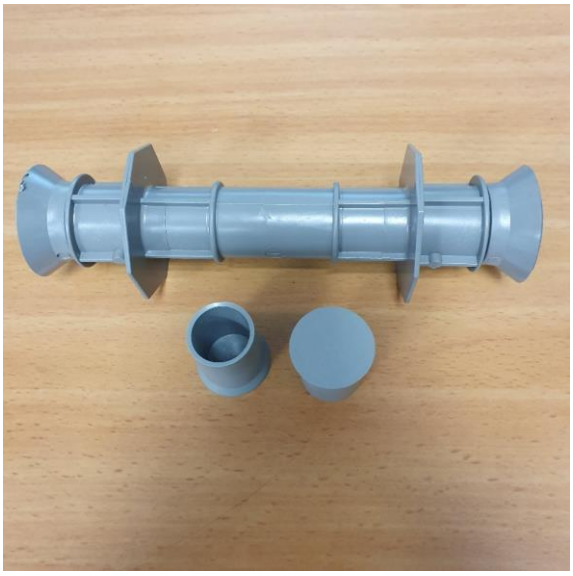


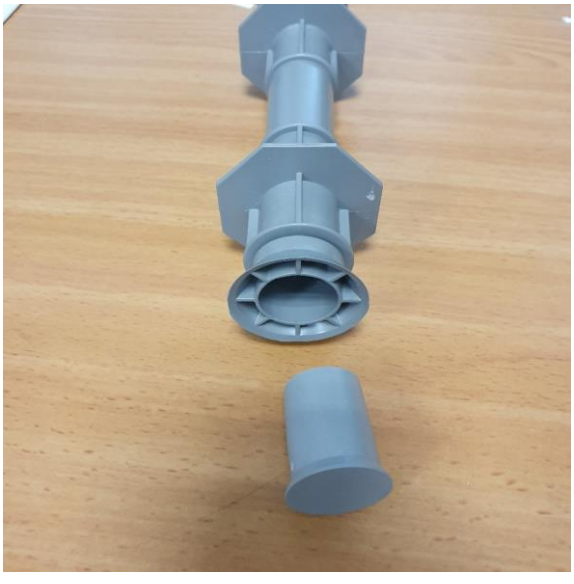

דין וחשבון בדיקה מספר 7013217894

תמונה להמחשת מהלך הבדיקות:

בדיקת אטימות



בדיקה בשפופרת הלם



התקנת הפקק על גבי שפופרת ההלם



דין וחשבון בדיקה מספר 7013217894

	תאור בדיקה	תוצאות הבדיקה	דרישת המפרט	מסקנה
1	בדיקת עמידות הפקק בלחץ 7.5 בר	הפקק חובר לצינור ייעודי. בצידו השני חובר הצינור לאוויר דחוס דרך ווסת. צדו השני של הצינור הוצף במים במשך כל זמן הבדיקה, על מנת לוודא שאין דליפות אוויר. זמן הפעלת הלחץ : 30 דקות. לחץ מופעל : 7.5 < בר. במשך כל מהלך הבדיקה, לא אובחנה דליפת אוויר מהפקק. בדיקה זו בוצעה במסגרת תעודת בדיקה מס. 7013210022	על הלחץ להישאר 7.5 בר במשך 30 דקות ללא דליפה	מתאים
2	בדיקת עמידות הפקק בלחץ גבוה רגעי – 20 בר	הפקק הוכנס לצינור הייעודי לו, והותקן בשפופרת ההלם, כשהוא יצוק בתוך אוגן פלדה. הופעל בשפופרת לחץ רגעי לפי מאפייני בדיקת הרס בשסתום למערכות סינון (ת"י 4570-2 סעיף 3.6.2) – שיא לחץ מוחזר של 2 מגאפסקל (20 בר) לפחות. לאחר גל ההלם, ההתקן נותר ללא פגע הנראה לעין. לא נראו סדקים ביציקת הבטון או במרכיבים אחרים של ההתקן	הצלחה בבדיקה תהיה כאשר התקן נשאר יציב בתוך יציקת הבטון או בפני עצמו, ההתקן לא נסדק ולא התפתחו סדקים בבטון באופן נראה לעין וההתקן עצמו לא נכשל ושמר על צורתו הכללית.	מתאים

סוף דין וחשבון הבדיקה

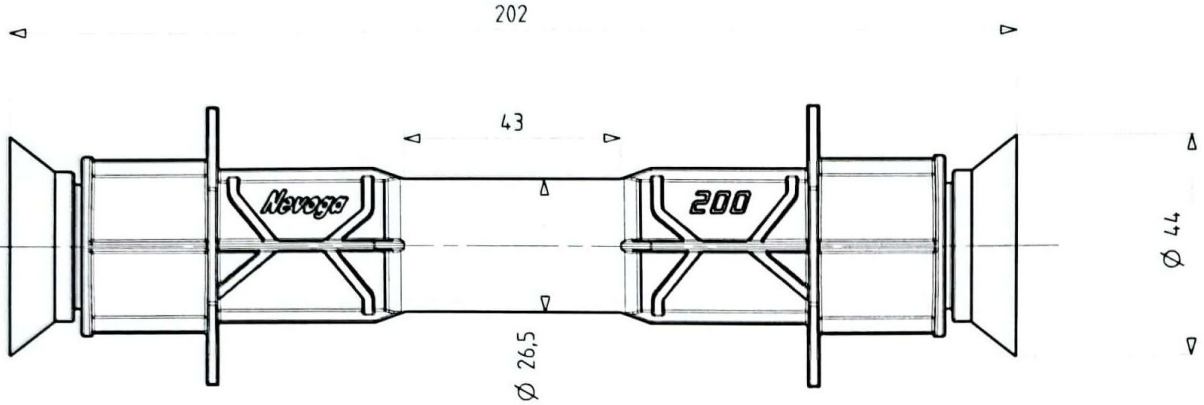

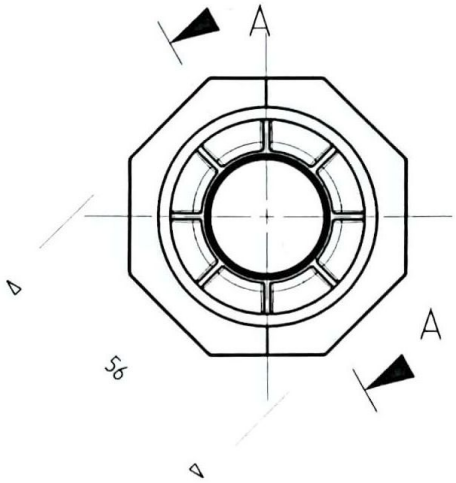

Schnitt A-A

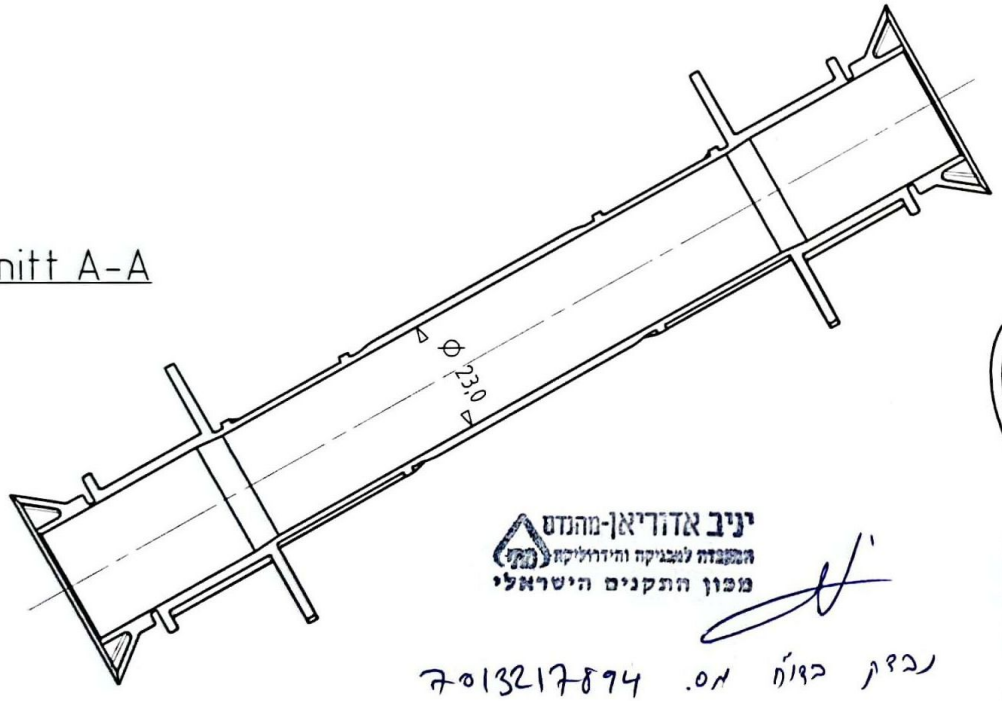

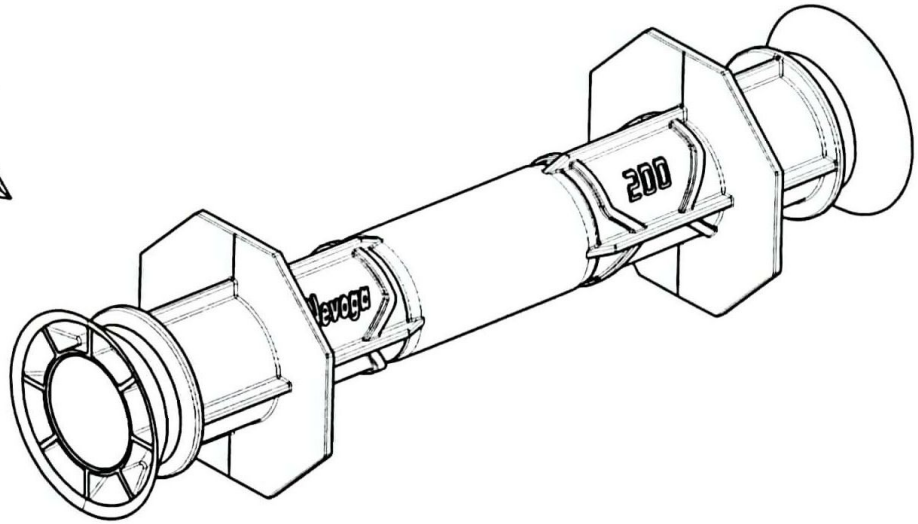

יניב אדוריאן-מהנדס
המעבדה למבניקה והידרוליקה
מכון התקנים הישראלי

נבדק בדו"ח מס. 7013217894
מתאים כל אלו תש"ס (16 סבלמכר 20)

							Pos.Nr. . Stk.
							Wst.-Nr.
				Teil	kg:		W.beh.
				OKTAGON PLUS 20			Gr.M.
					Name	Datum	Info
				Gez.	hebesberger	11-11-2019	Produkt Mat. PC/PET /
Ind	Änderung	Datum	Name	Projektk.	hebesberger		Schwund % 0,7/0,8/0,8 /
HAIDLMAIR GROUP MOULDS FOR HIGHER PRODUCTIVITY				Benennung OKTAGON PLUS 20			Auftrags-Nr: 20180395
				Maßst. 1:1	Wkzgart: 1-fach Sprgf.		Wkzgnr: Firma: Nevoga Blatt Nr.

This drawing is exclusively our intellectual property. Any form of utilization, reproduction, modification or distribution to third parties, without our explicit permission, is prohibited and will be prosecuted.

A3

CamScanner

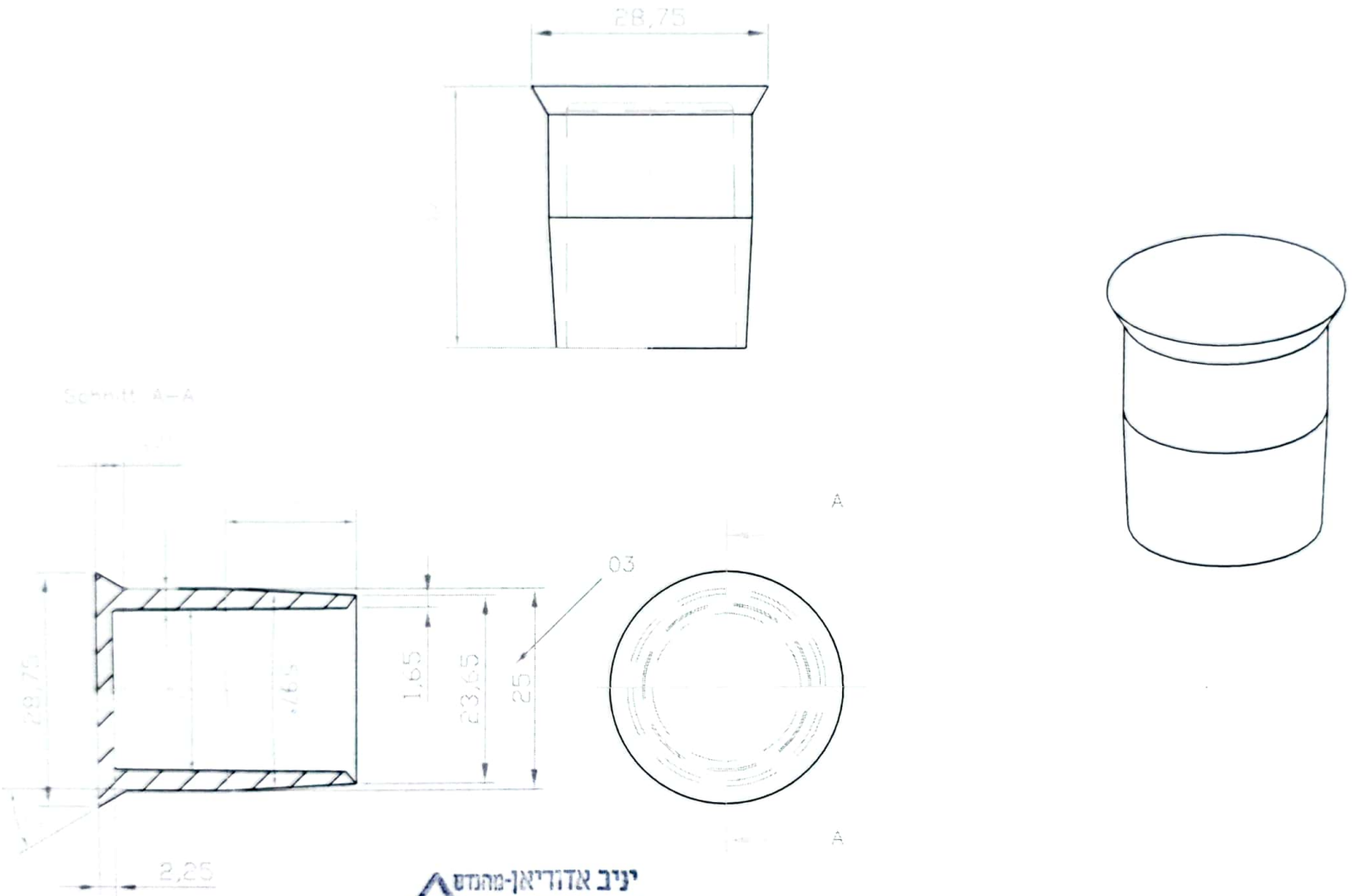

יניב אדוריאן-מהנדס
המעבדה למכניקה והידרוליקה
מכון התקנים הישראלי

נבדק בדו"ח מס. 7013217894
מתאריך כ"ד אלול תש"ף (עד 20 למבר 20)

STOPFEN–OKTAGON2		Nev ga®	
Č.VÝKRESU: 1	Sestava č.	KRESLIL: JDR	DATUM VYPRACOVÁNÍ: 30.3.2022
Číslo dílu	MATERIÁL: HDPE	MĚŘÍTKO: 1:1	DATUM REVIZE:
UMÍSTĚNÍ VÝKRESU:			

CamScanner